MARIANNA GUZMAN ROMO

RFC: GURM880322MU0
AV Fuente del Parque 112, Col. Balcones del valle, San Luis Potosí, ,S.L.P
TELÉFONO: 4444086075, CORREO ELECTRÓNICO: practikapublicidad@hotmail.com
PÁGINA WEB: http://publicidadsanluis.com

lunes, 20 de mayo del 2024

Ficha técnica

Modelo: TL 035

Nombre: CORNHOLE

Material: Poliéster

Medida de producto: 59.8 x 90.3 cm

Área de impresion : 15 x 15 cm

Métodos de impresión:

Descripción: Juego (Cornhole) de lanzamiento con 4 costales.

Colores: NEGRO
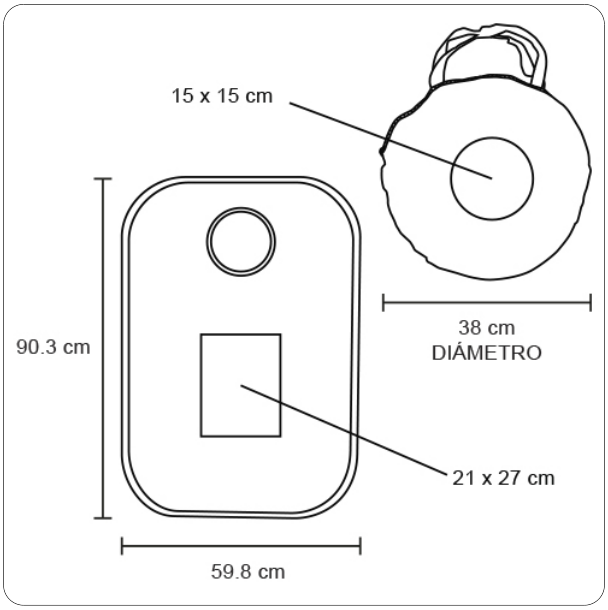
Trazo