MARIANNA GUZMAN ROMO

RFC: GURM880322MU0

AV Fuente del Parque 112, Col. Balcones del valle, San Luis Potosí, ,S.L.P

TELÉFONO: 4444086075, CORREO ELECTRÓNICO: practikapublicidad@hotmail.com

PÁGINA WEB: http://publicidadsanluis.com

lunes, 06 de mayo del 2024

Ficha técnica

Modelo: TL 015

Nombre: KOUFAX

Material: Vinil

Medida de producto: 7.5 x 0 cm

Área de impresion : 3.5 x 2.5cm

Métodos de impresión:

Descripción: Pelota de baseball de vinil.

Colores: UNICO
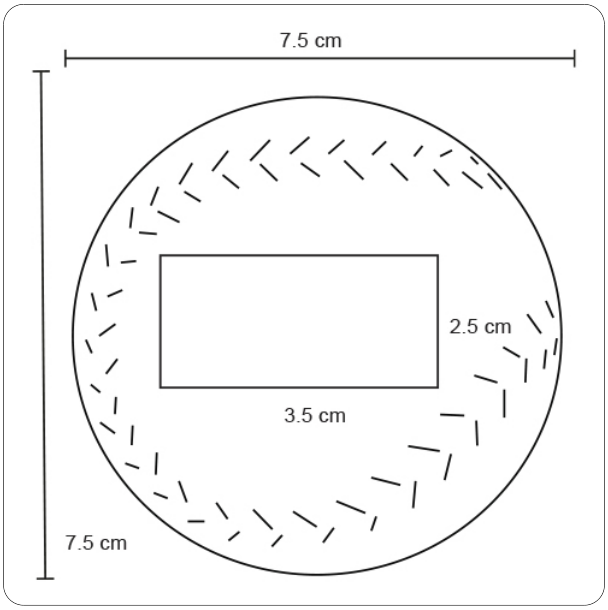
Trazo