MARIANNA GUZMAN ROMO

RFC: GURM880322MU0

AV Fuente del Parque 112, Col. Balcones del valle, San Luis Potosí, ,S.L.P

TELÉFONO: 4444086075, CORREO ELECTRÓNICO: practikapublicidad@hotmail.com

PÁGINA WEB: http://publicidadsanluis.com

sábado, 18 de mayo del 2024

Ficha técnica

Modelo: TL 011

Nombre: IKER

Material: Poliéster

Medida de producto: 111 x 72 cm

Área de impresion : 20 x 7 cm

Métodos de impresión:

Descripción: Portería plegable de poliéster con broches de velcro, 4 asas y 4 estacas de metal para fijarla al suelo. Incluye funda.

Colores: NEGRO
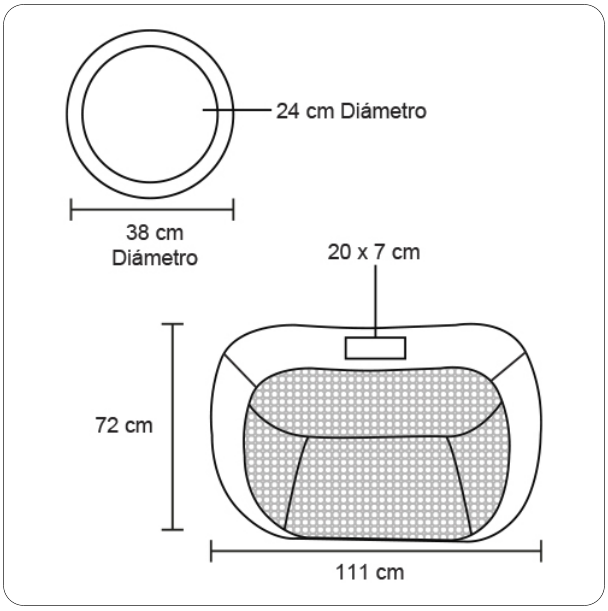
Trazo