MARIANNA GUZMAN ROMO

RFC: GURM880322MU0
AV Fuente del Parque 112, Col. Balcones del valle, San Luis Potosí, ,S.L.P
TELÉFONO: 4444086075, CORREO ELECTRÓNICO: practikapublicidad@hotmail.com
PÁGINA WEB: http://publicidadsanluis.com

jueves, 02 de mayo del 2024

Ficha técnica

Modelo: T 42

Nombre: LYON

Material: Acero Inoxidable/Curpiel

Medida de producto: 9.5 x 13.5 cm

Área de impresion : 8 x 7 cm

Capacidad : 8 Oz / 236 ml.

Métodos de impresión:

Descripción: Set de licorera que incluye 2 vasos metálicos, embudo y caja de regalo.

Colores: NEGRO
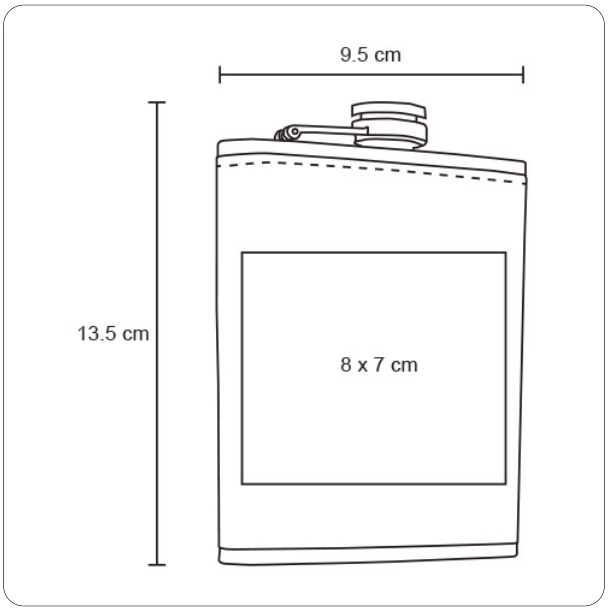
Trazo