MARIANNA GUZMAN ROMO

RFC: GURM880322MU0
AV Fuente del Parque 112, Col. Balcones del valle, San Luis Potosí, ,S.L.P
TELÉFONO: 4444086075, CORREO ELECTRÓNICO: practikapublicidad@hotmail.com
PÁGINA WEB: http://publicidadsanluis.com

martes, 14 de mayo del 2024

Ficha técnica

Modelo: T 185

Nombre: STINGER

Material: Acero Inoxidable / Plástico

Medida de producto: 7 x 22.5 cm

Área de impresion : 7 x 14 cm

Capacidad : 520 ml.

Métodos de impresión:

Descripción: Termo de acero inoxidable de doble pared insulado al vacío con acabado rugoso, su tapa enroscable cuenta con una agarradera, boquilla abatible y popote.

Colores: AZUL - AZUL CLARO - BLANCO - CORAL - NARANJA - NEGRO - ROJO
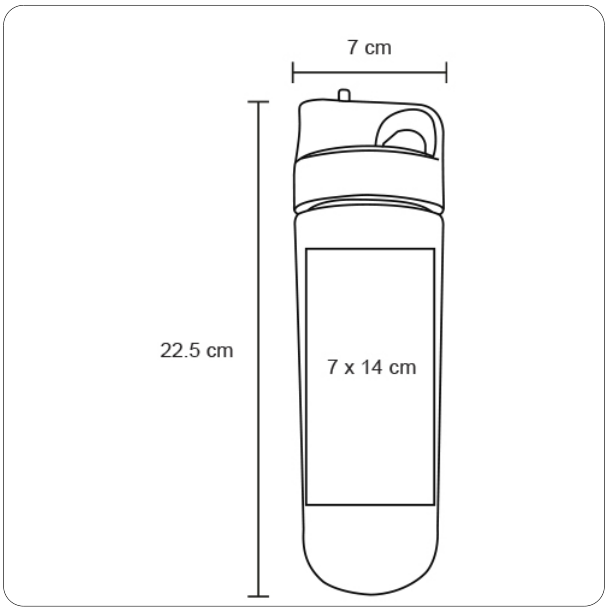
Trazo