# MARIANNA GUZMAN ROMO

**RFC: GURM880322MU0**
**AV Fuente del Parque 112, Col. Balcones del valle, San Luis Potosí, ,S.L.P**
**TELÉFONO: 4444086075, CORREO ELECTRÓNICO: practikapublicidad@hotmail.com**
**PÁGINA WEB: http://publicidadsanluis.com**


**martes, 07 de mayo del 2024**

## Ficha técnica

**Modelo:** T 132

**Nombre:** TESLA

**Material:** PET/Poliestireno

**Medida de producto:** 6.5 x 22 cm

**Área de impresion :** 9 x 14 cm

**Capacidad :** 660 ml.

**Métodos de impresión:**

**Descripción:** Cilindro de plástico con tapa enroscable de color y cuerpo traslúcido. El envío de este material se hace por separado de base y tapas derivado a los cambios de altura si se traslada a otros lugares de la República. (El stock de la base se maneja por separado).

**Colores:** AMARILLO - AZUL - MORADO - NARANJA - NEGRO - ROJO - ROSA - VERDE
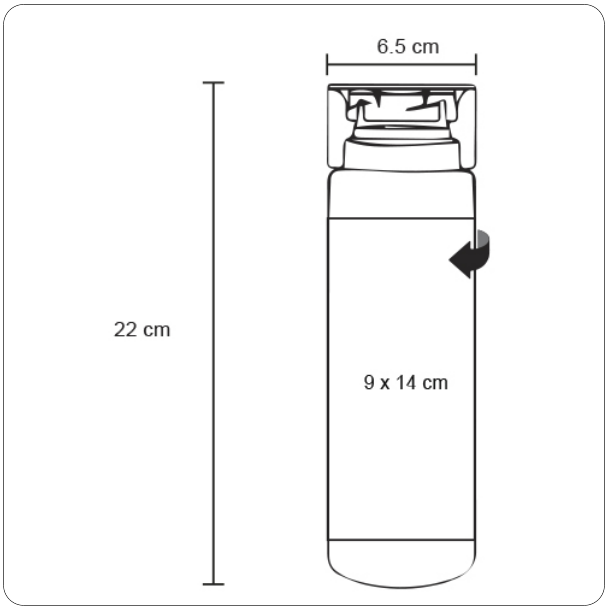
**Trazo**