MARIANNA GUZMAN ROMO

RFC: GURM880322MU0
AV Fuente del Parque 112, Col. Balcones del valle, San Luis Potosí, ,S.L.P
TELÉFONO: 4444086075, CORREO ELECTRÓNICO: practikapublicidad@hotmail.com
PÁGINA WEB: http://publicidadsanluis.com

miércoles, 01 de mayo del 2024

Ficha técnica

Modelo: T 131

Nombre: SPARK

Material: PET/Poliestireno

Medida de producto: 6.5 x 22 cm

Área de impresion : 9 x 14 cm

Capacidad : 660 ml.

Métodos de impresión:

Descripción: Cilindro de plástico con tapa enroscable y cuerpo de color. (El envío de este material se hace por separado de base y tapas derivado a los cambios de altura si se traslada a otros lugares de la República).

Colores: AMARILLO - AZUL - MORADO - NARANJA - NEGRO - ROJO - ROSA - TRANSPARENTE - VERDE - AZUL SOLIDO - BLANCO SOLIDO - NEGRO SOLIDO - ROJO SOLIDO
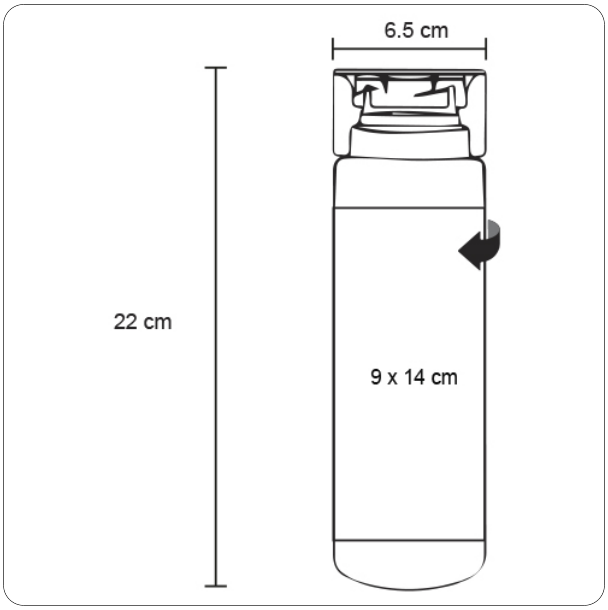
Trazo