MARIANNA GUZMAN ROMO

RFC: GURM880322MU0
AV Fuente del Parque 112, Col. Balcones del valle, San Luis Potosí, ,S.L.P
TELÉFONO: 4444086075, CORREO ELECTRÓNICO: practikapublicidad@hotmail.com
PÁGINA WEB: http://publicidadsanluis.com

viernes, 03 de mayo del 2024

Ficha técnica

Modelo: SO 085

Nombre: PORTLAND

Material: Plástico

Medida de producto: 9 x 2 cm

Área de impresion : 5 x 5 cm de diámetro

Capacidad : 10 000 mAh.

Métodos de impresión:

Descripción: Batería portátil de plástico con botón de encendido y apagado, pantalla LED, puerto USB y entrada micro USB.

Colores: NEGRO
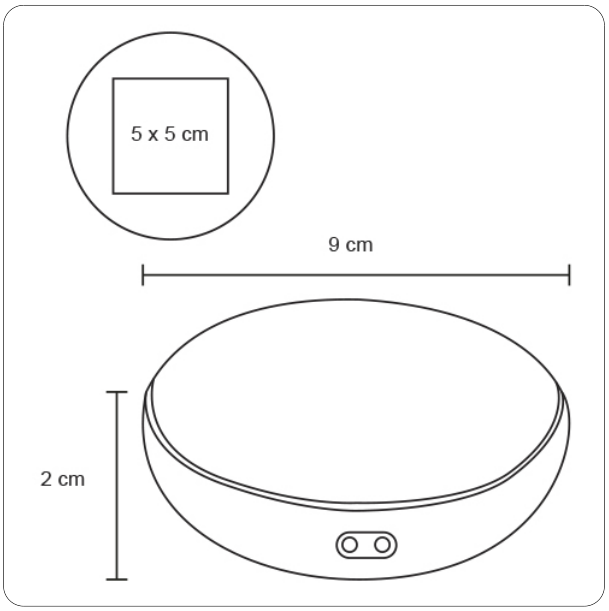
Trazo