MARIANNA GUZMAN ROMO

RFC: GURM880322MU0
AV Fuente del Parque 112, Col. Balcones del valle, San Luis Potosí, ,S.L.P
TELÉFONO: 4444086075, CORREO ELECTRÓNICO: practikapublicidad@hotmail.com
PÁGINA WEB: http://publicidadsanluis.com

domingo, 05 de mayo del 2024

Ficha técnica

Modelo: SO 080

Nombre: AOKI

Material: Plástico

Medida de producto: 21 x 7 cm

Área de impresion : 3 x 0.6 cm

Métodos de impresión:

Descripción: Bocina portátil bluetooth de plástico en acabado rubber con placa metálica, radio FM, botón de encendido y apagado, control de volumen, función de manos libres, lámpara de luz LED, asa, arnés de metal, cable aux., cable para carga micro USB, entrada tarjeta de memoria micro SD y USB con compartimento que protege los puertos del polvo. Con duración de 2-4 horas.

Colores: NEGRO
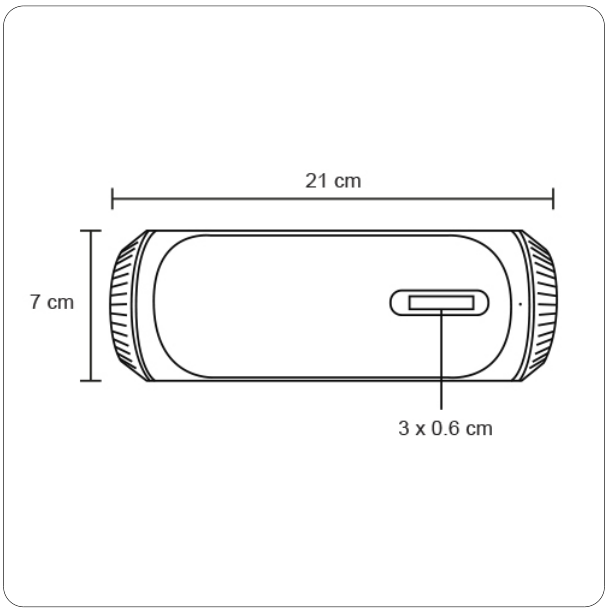
Trazo