MARIANNA GUZMAN ROMO

RFC: GURM880322MU0
AV Fuente del Parque 112, Col. Balcones del valle, San Luis Potosí, ,S.L.P
TELÉFONO: 4444086075, CORREO ELECTRÓNICO: practikapublicidad@hotmail.com
PÁGINA WEB: http://publicidadsanluis.com

jueves, 02 de mayo del 2024

Ficha técnica

Modelo: SO 066

Nombre: BENZ

Material: Metal

Medida de producto: 1.7 x 13.5 cm

Área de impresion : 1.5 x 2.5 cm

Métodos de impresión:

Descripción: Cargador multifuncional con correa de silicón, protector de metal y 3 arillos para usar como llavero, con entrada micro usb, entrada para iphone, entrada tipo C y entrada usb para carga. (Incluye imán para unirlos).

Colores: NEGRO
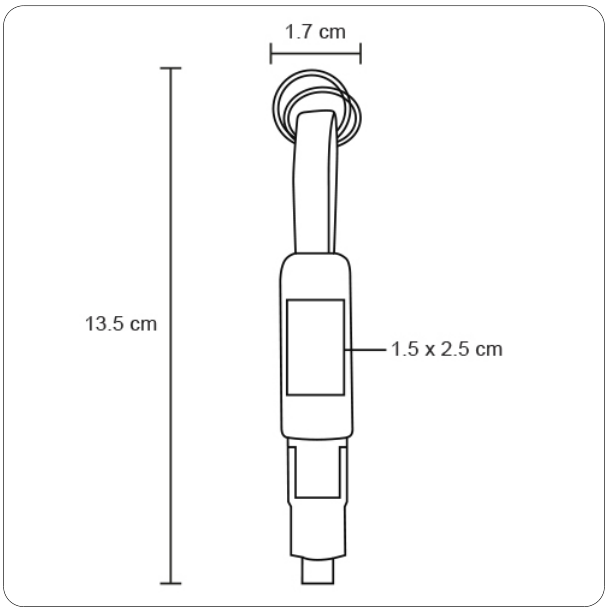
Trazo