# MARIANNA GUZMAN ROMO

**RFC: GURM880322MU0**

**AV Fuente del Parque 112, Col. Balcones del valle, San Luis Potosí, ,S.L.P**

**TELÉFONO: 4444086075, CORREO ELECTRÓNICO: practikapublicidad@hotmail.com**

**PÁGINA WEB: http://publicidadsanluis.com**


**martes, 14 de mayo del 2024**

## Ficha técnica

**Modelo:** PK 003P

**Nombre:** HENRY

**Material:** Plástico

**Medida de producto:** 4 x 4 cm

**Área de impresion :** 2.5 x 1.5 cm

**Métodos de impresión:**

**Descripción:** Llavero de plástico circular con luz LED blanca. Incluye baterías.

**Colores:** VERDE
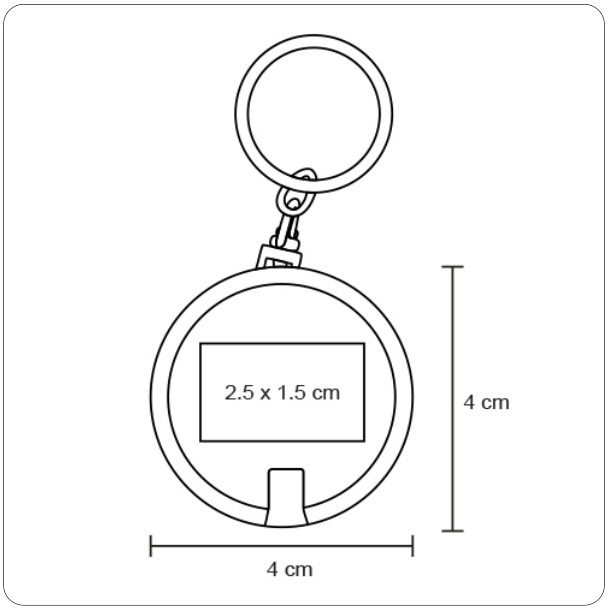
**Trazo**