MARIANNA GUZMAN ROMO

RFC: GURM880322MU0
AV Fuente del Parque 112, Col. Balcones del valle, San Luis Potosí, ,S.L.P
TELÉFONO: 4444086075, CORREO ELECTRÓNICO: practikapublicidad@hotmail.com
PÁGINA WEB: http://publicidadsanluis.com

jueves, 16 de mayo del 2024

Ficha técnica

Modelo: O 098

Nombre: SHAZAM

Material: Plástico

Medida de producto: 16.8 x 31 cm

Área de impresion : 5 x 4 cm

Métodos de impresión:

Descripción: Lámpara para escritorio con multiorganizador, luz cálida y blanca, cargador incluido, potencia de 4w.

Colores: BLANCO
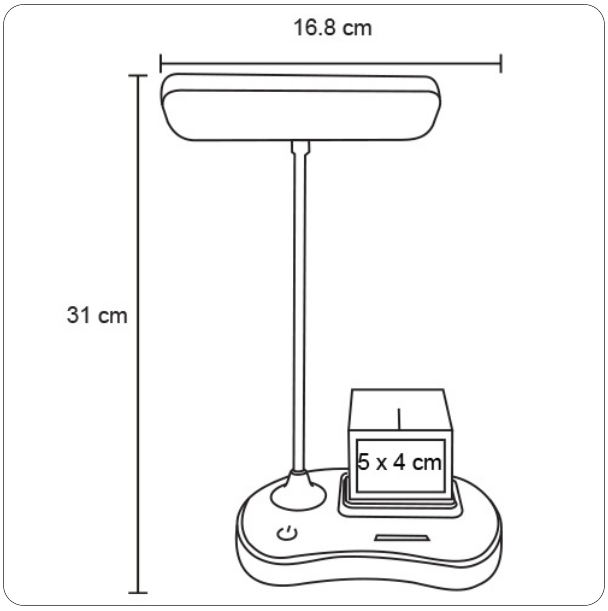
Trazo