MARIANNA GUZMAN ROMO

RFC: GURM880322MU0
AV Fuente del Parque 112, Col. Balcones del valle, San Luis Potosí, ,S.L.P
TELÉFONO: 4444086075, CORREO ELECTRÓNICO: practikapublicidad@hotmail.com
PÁGINA WEB: http://publicidadsanluis.com

viernes, 17 de mayo del 2024

Ficha técnica

Modelo: O 094

Nombre: PEN

Material: Plástico

Medida de producto: 6.5 x 11.5 cm

Área de impresion : 4 x 4 cm

Métodos de impresión:

Descripción: Organizador de escritorio con dos compartimentos.

Colores: BLANCO
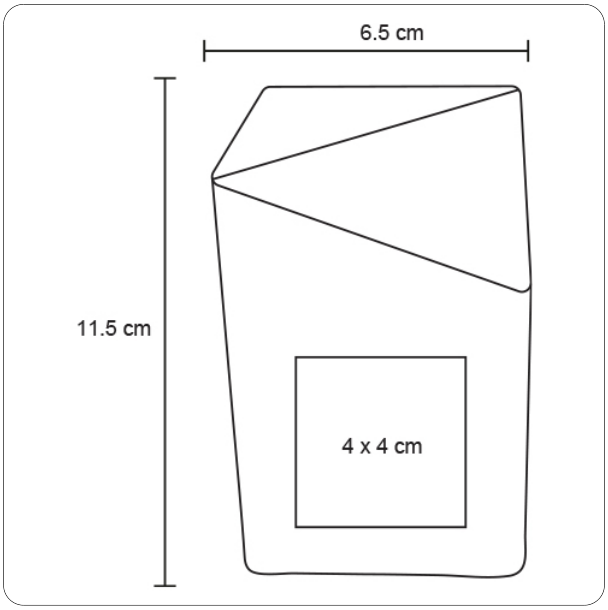
Trazo