MARIANNA GUZMAN ROMO

RFC: GURM880322MU0
AV Fuente del Parque 112, Col. Balcones del valle, San Luis Potosí, ,S.L.P
TELÉFONO: 4444086075, CORREO ELECTRÓNICO: practikapublicidad@hotmail.com
PÁGINA WEB: http://publicidadsanluis.com

martes, 14 de mayo del 2024

Ficha técnica

Modelo: O 091

Nombre: LUPIN

Material: Poliuretano/Poliéster

Medida de producto: 25 x 32 cm

Área de impresion : 10 x 10 cm

Capacidad : 30 Pág.

Métodos de impresión:

Descripción: Carpeta multiusos con exterior de poliéster, broche y compartimento externo para bolígrafo. Cuenta con block de notas tamaño carta de 30 hojas rayadas, cintas elásticas para sujetar Smartphones y memorias USB u otros accesorios, compartimento con ventana plástica para credenciales, divisiones para tarjetas y bolsa de malla.

Colores: GRIS - NEGRO
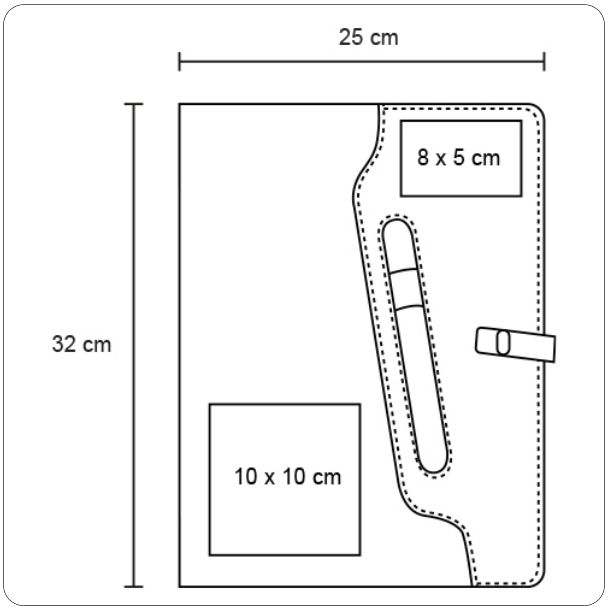
Trazo