MARIANNA GUZMAN ROMO

RFC: GURM880322MU0

AV Fuente del Parque 112, Col. Balcones del valle, San Luis Potosí, ,S.L.P

TELÉFONO: 4444086075, CORREO ELECTRÓNICO: practikapublicidad@hotmail.com

PÁGINA WEB: http://publicidadsanluis.com

domingo, 28 de abril del 2024

Ficha técnica

Modelo: O 039

Nombre: BOSS

Material: Curpiel/Metal

Medida de producto: 20 x 14 cm

Área de impresion : 15 x 7 cm

Métodos de impresión:

Descripción: Set ejecutivo Incluye: llavero metálico, porta tarjetero, bolígrafo, navaja y estuche de regalo.

Colores: NEGRO
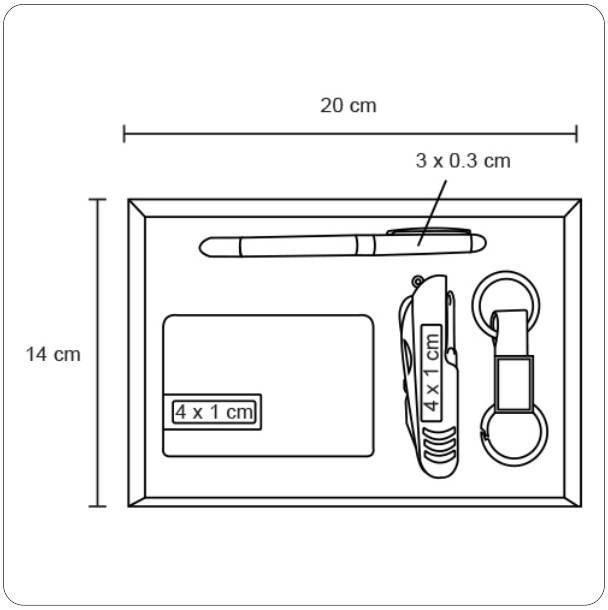
Trazo