MARIANNA GUZMAN ROMO

RFC: GURM880322MU0
AV Fuente del Parque 112, Col. Balcones del valle, San Luis Potosí, ,S.L.P
TELÉFONO: 4444086075, CORREO ELECTRÓNICO: practikapublicidad@hotmail.com
PÁGINA WEB: http://publicidadsanluis.com

sábado, 04 de mayo del 2024

Ficha técnica

Modelo: O 037

Nombre: DIAMOND

Material: Poliuretano

Medida de producto: 14 x 21 cm

Área de impresion : 7 x 15 cm

Capacidad : 90 Hojas.

Métodos de impresión:

Descripción: Libreta con pasta texturizada de apariencia metálica, separador y banda elástica para sujetar cubierta. Con 90 hojas rayadas.

Colores: AZUL - NEGRO
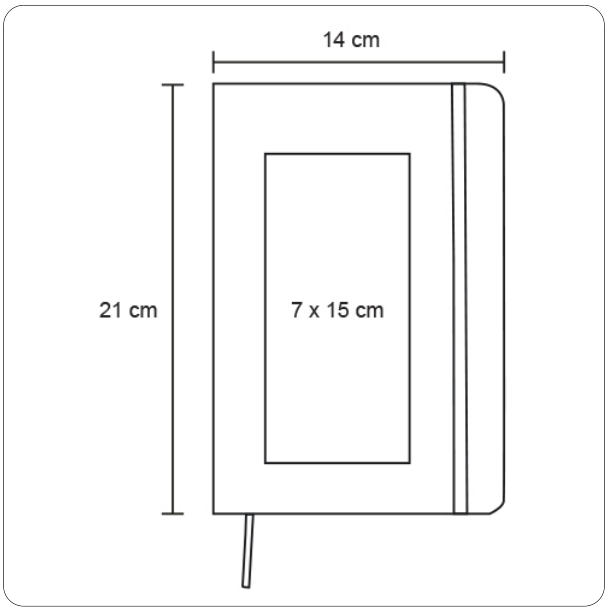
Trazo