MARIANNA GUZMAN ROMO

RFC: GURM880322MU0
AV Fuente del Parque 112, Col. Balcones del valle, San Luis Potosí, ,S.L.P
TELÉFONO: 4444086075, CORREO ELECTRÓNICO: practikapublicidad@hotmail.com
PÁGINA WEB: http://publicidadsanluis.com

jueves, 02 de mayo del 2024

Ficha técnica

Modelo: O 028

Nombre: MINI PREMIUM

Material: Poliuretano

Medida de producto: 9.5 x 15 cm

Área de impresion : 6 x 11 cm

Capacidad : 80 Hojas.

Métodos de impresión:

Descripción: Mini libreta de poliuretano con 80 hojas de raya y banda elástica para sujetar cubierta.

Colores: AMARILLO - AZUL - AZUL CLARO - CAFE - GRIS - MORADO - NARANJA - NEGRO - ROJO - ROSA - VERDE
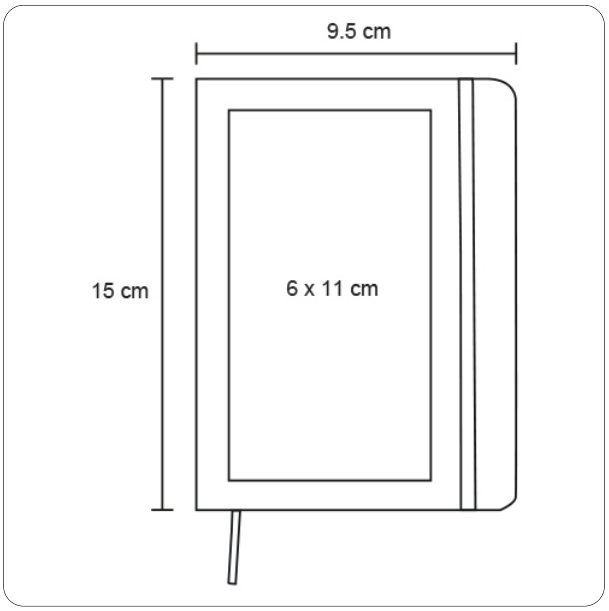
Trazo