MARIANNA GUZMAN ROMO

RFC: GURM880322MU0
AV Fuente del Parque 112, Col. Balcones del valle, San Luis Potosí, ,S.L.P
TELÉFONO: 4444086075, CORREO ELECTRÓNICO: practikapublicidad@hotmail.com
PÁGINA WEB: http://publicidadsanluis.com

domingo, 28 de abril del 2024

Ficha técnica

Modelo: O 024

Nombre: MERLOT

Material: Metal/Curpiel

Medida de producto: 36 x 12.5 cm

Área de impresion : 14 x 6.5 cm

Métodos de impresión:

Descripción: Set para vinos de curpiel con 4 accesorios: Incluye saca corchos, boquilla, corta gotas y corcho metálico.

Colores: NEGRO
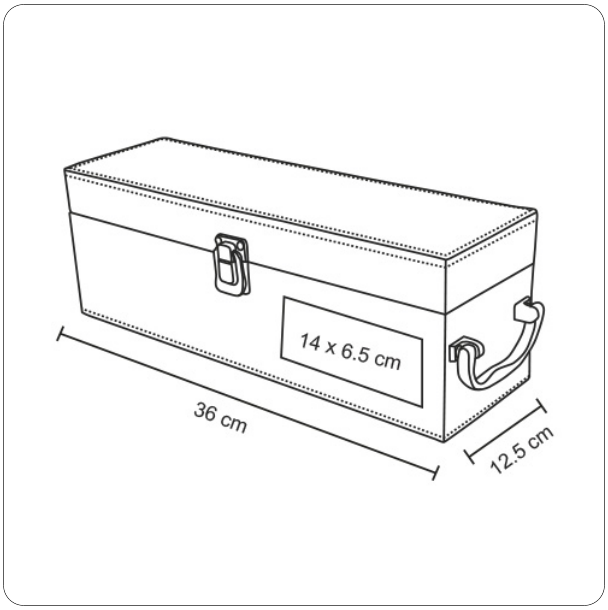
Trazo