MARIANNA GUZMAN ROMO

RFC: GURM880322MU0

AV Fuente del Parque 112, Col. Balcones del valle, San Luis Potosí, ,S.L.P

TELÉFONO: 4444086075, CORREO ELECTRÓNICO: practikapublicidad@hotmail.com

PÁGINA WEB: http://publicidadsanluis.com

martes, 07 de mayo del 2024

Ficha técnica

Modelo: O 020

Nombre: PHARREL

Material: Madera/Metal

Medida de producto: 18 x 18.5 cm

Área de impresion : 7 x 7 cm

Métodos de impresión:

Descripción: Set de vino con sacacorcho, boquilla, corcho metálico, corta gotas y termómetro.

Colores: CAOBA - NEGRO
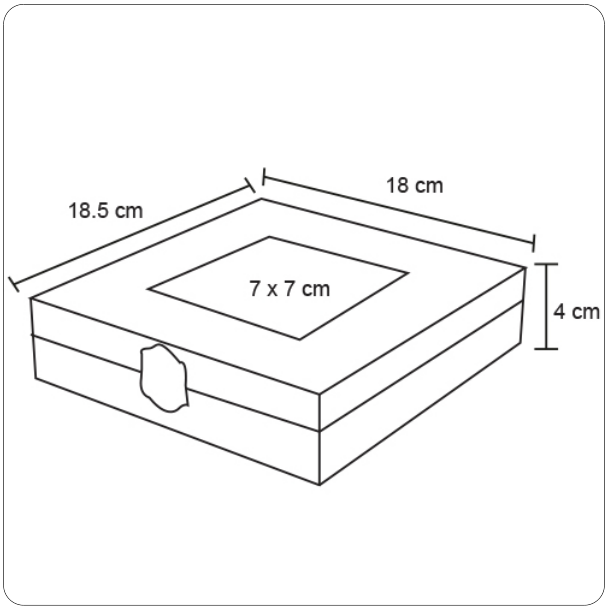
Trazo