MARIANNA GUZMAN ROMO

RFC: GURM880322MU0
AV Fuente del Parque 112, Col. Balcones del valle, San Luis Potosí, ,S.L.P
TELÉFONO: 4444086075, CORREO ELECTRÓNICO: practikapublicidad@hotmail.com
PÁGINA WEB: http://publicidadsanluis.com

sábado, 04 de mayo del 2024

Ficha técnica

Modelo: O 008

Nombre: TALENT

Material: Curpiel

Medida de producto: 18 x 23.5 cm

Área de impresion : 6 x 5 cm

Capacidad : 90 Pág.

Métodos de impresión:

Descripción: Carpeta de curpiel con block de 90 hojas de raya de 14.5 x 21 cm y arillo metálico.

Colores: CAFE - NEGRO
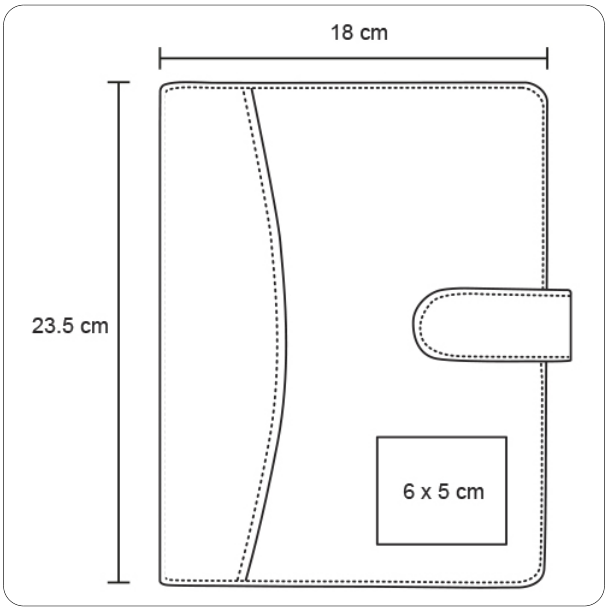
Trazo