MARIANNA GUZMAN ROMO

RFC: GURM880322MU0
AV Fuente del Parque 112, Col. Balcones del valle, San Luis Potosí, ,S.L.P
TELÉFONO: 4444086075, CORREO ELECTRÓNICO: practikapublicidad@hotmail.com
PÁGINA WEB: http://publicidadsanluis.com

sábado, 27 de abril del 2024

Ficha técnica

Modelo: O 006

Nombre: PREMIUM

Material: Poliuretano

Medida de producto: 14 x 21 cm

Área de impresion : 7 x 15 cm

Capacidad : 90 Hojas.

Métodos de impresión:

Descripción: Libreta de poliuretano con 90 hojas rayadas.

Colores: AMARILLO - AZUL - AZUL CLARO - BLANCO - CAFE - GRIS - MORADO - NARANJA - NEGRO - ROJO - ROSA - VERDE
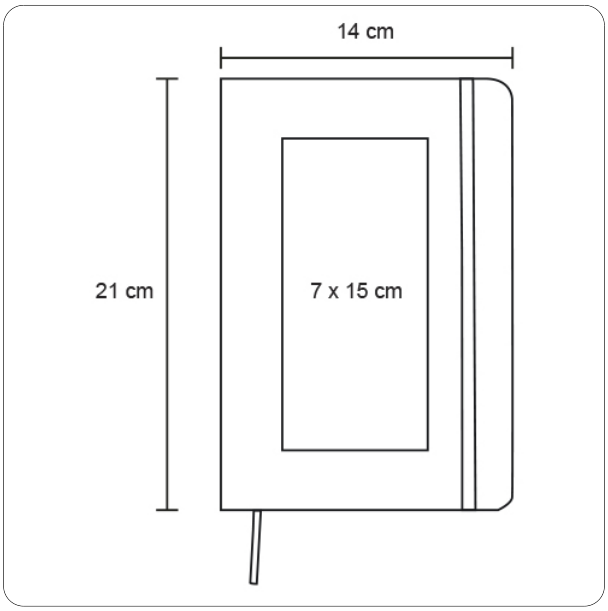
Trazo