MARIANNA GUZMAN ROMO

RFC: GURM880322MU0
AV Fuente del Parque 112, Col. Balcones del valle, San Luis Potosí, ,S.L.P
TELÉFONO: 4444086075, CORREO ELECTRÓNICO: practikapublicidad@hotmail.com
PÁGINA WEB: http://publicidadsanluis.com

jueves, 02 de mayo del 2024

Ficha técnica

Modelo: MK 017

Nombre: HOME

Material: Metal

Medida de producto: 3.8 x 3 cm

Área de impresion : 2.5 x 1.5 cm

Métodos de impresión:

Descripción: Llavero doble metálico en forma de casa, placa sólida y silueta, con arillo reforzado para colgar.

Colores: PLATA
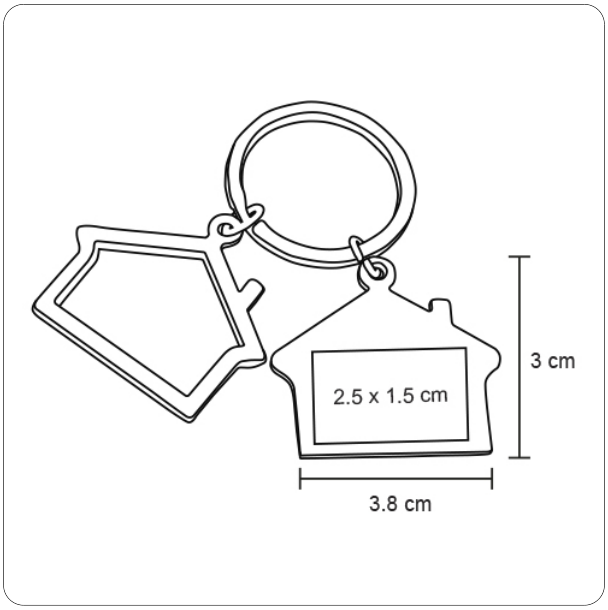
Trazo