MARIANNA GUZMAN ROMO

RFC: GURM880322MU0
AV Fuente del Parque 112, Col. Balcones del valle, San Luis Potosí, ,S.L.P
TELÉFONO: 4444086075, CORREO ELECTRÓNICO: practikapublicidad@hotmail.com
PÁGINA WEB: http://publicidadsanluis.com

lunes, 20 de mayo del 2024

Ficha técnica

Modelo: LON 035

Nombre: MELMAN

Material: Poliéster

Medida de producto: 26 x 21 cm

Área de impresion : 10 x 5 cm

Métodos de impresión:

Descripción: Hielera de 3 compartimentos: 1 compartimento principal plastificado, 1 compartimento en la parte superior, 1 compartimento externo al frente, 1 malla lateral, cierres y correa ajustable.

Colores: AZUL - NEGRO - ROJO
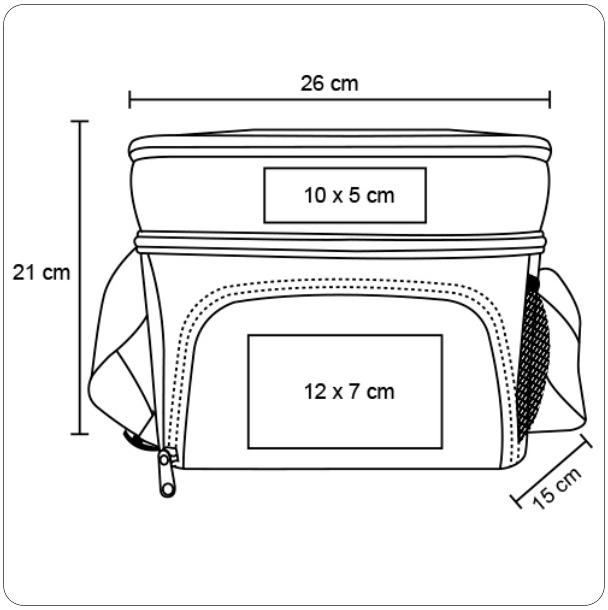
Trazo