MARIANNA GUZMAN ROMO

RFC: GURM880322MU0

AV Fuente del Parque 112, Col. Balcones del valle, San Luis Potosí, ,S.L.P

TELÉFONO: 4444086075, CORREO ELECTRÓNICO: practikapublicidad@hotmail.com

PÁGINA WEB: http://publicidadsanluis.com

viernes, 17 de mayo del 2024

Ficha técnica

Modelo: LON 032

Nombre: MORA

Material: Poliéster

Medida de producto: 30 x 23.5 cm

Área de impresion : 8 x 8 cm

Métodos de impresión:

Descripción: Hielera rectangular con cierre, doble bolsa en la tapa, 1 bolsa frontal y doble asa.

Colores: AZUL - GRIS - NEGRO - ROJO
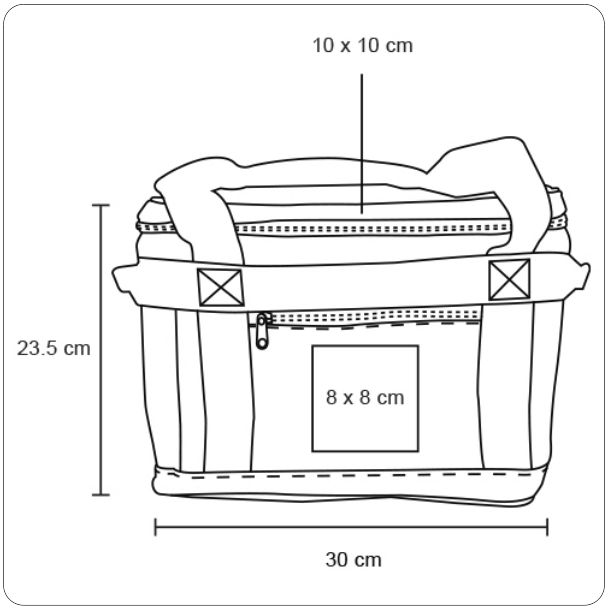
Trazo