MARIANNA GUZMAN ROMO

RFC: GURM880322MU0
AV Fuente del Parque 112, Col. Balcones del valle, San Luis Potosí, ,S.L.P
TELÉFONO: 4444086075, CORREO ELECTRÓNICO: practikapublicidad@hotmail.com
PÁGINA WEB: http://publicidadsanluis.com

lunes, 20 de mayo del 2024

Ficha técnica

Modelo: LON 030

Nombre: POLAR

Material: Plástico

Medida de producto: 24.5 x 16 cm

Área de impresion : 14 x 8 cm

Capacidad : 5 lts.

Métodos de impresión:

Descripción: Hielera plástica de doble pared con asa superior y capacidad para 6 latas de 355 ml.

Colores: AZUL - NEGRO - ROJO - VERDE
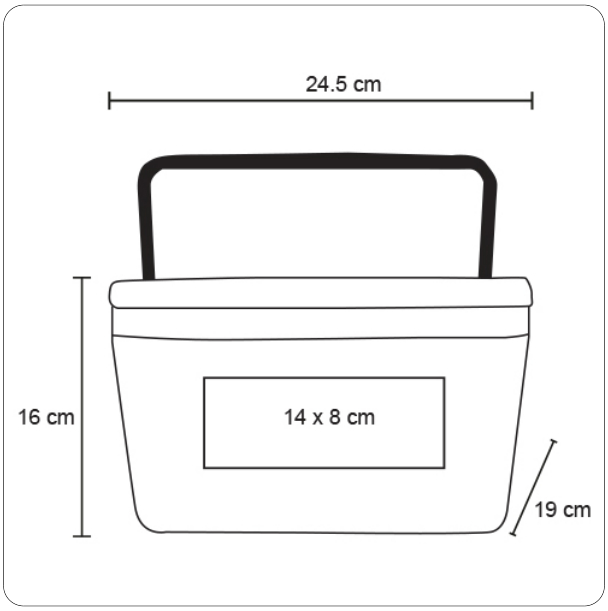
Trazo