MARIANNA GUZMAN ROMO

RFC: GURM880322MU0

AV Fuente del Parque 112, Col. Balcones del valle, San Luis Potosí, ,S.L.P

TELÉFONO: 4444086075, CORREO ELECTRÓNICO: practikapublicidad@hotmail.com

PÁGINA WEB: http://publicidadsanluis.com

martes, 14 de mayo del 2024

Ficha técnica

Modelo: LE 035

Nombre: ILEX

Material: Cartón

Medida de producto: 8 x 15 cm

Área de impresion : 10 x 4 cm

Capacidad : 50 Hojas.

Métodos de impresión:

Descripción: Block de notas con 50 hojas blancas, notas adhesivas y bolígrafo.

Colores: CARTON
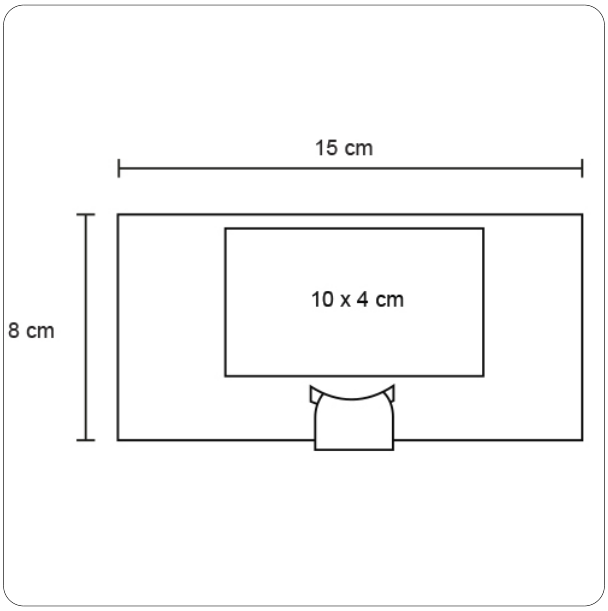
Trazo