MARIANNA GUZMAN ROMO

RFC: GURM880322MU0

AV Fuente del Parque 112, Col. Balcones del valle, San Luis Potosí, ,S.L.P

TELÉFONO: 4444086075, CORREO ELECTRÓNICO: practikapublicidad@hotmail.com

PÁGINA WEB: http://publicidadsanluis.com

sábado, 18 de mayo del 2024

Ficha técnica

Modelo: LE 033

Nombre: SKETCH

Material: Cartón

Medida de producto: 25.7 x 22 cm

Área de impresion : 12 x 12 cm

Capacidad : 30 Pág.

Métodos de impresión:

Descripción: Libreta ecológica de pasta gruesa y espiral, con hojas para colorear y blancas, incluye 6 colores diferentes.

Colores: CARTON
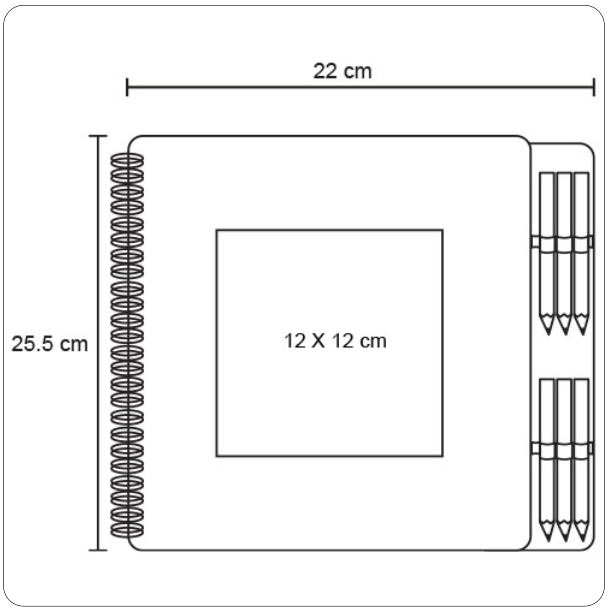
Trazo