MARIANNA GUZMAN ROMO

RFC: GURM880322MU0
AV Fuente del Parque 112, Col. Balcones del valle, San Luis Potosí, ,S.L.P
TELÉFONO: 4444086075, CORREO ELECTRÓNICO: practikapublicidad@hotmail.com
PÁGINA WEB: http://publicidadsanluis.com

lunes, 29 de abril del 2024

Ficha técnica

Modelo: LE 023

Nombre: ZOGO

Material: Cartón

Medida de producto: 15 x 21 cm

Área de impresion : 8 x 10 cm

Capacidad : 40 Hojas.

Métodos de impresión:

Descripción: Set ecológico incluye: block de notas con 40 hojas rayadas, sacapuntas, goma, 2 lápices, pluma y regla de madera.

Colores: CARTON
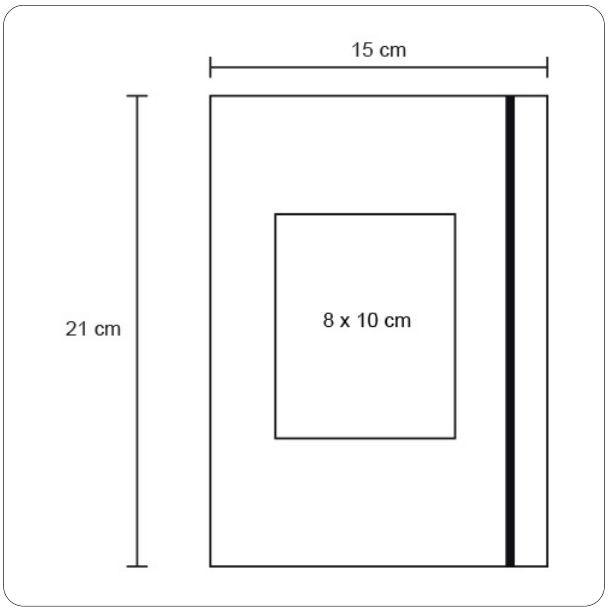
Trazo