MARIANNA GUZMAN ROMO

RFC: GURM880322MU0

AV Fuente del Parque 112, Col. Balcones del valle, San Luis Potosí, ,S.L.P

TELÉFONO: 4444086075, CORREO ELECTRÓNICO: practikapublicidad@hotmail.com

PÁGINA WEB: http://publicidadsanluis.com

lunes, 29 de abril del 2024

Ficha técnica

Modelo: LE 009

Nombre: YARIS

Material: Cartón

Medida de producto: 9 x 14 cm

Área de impresion : 4 x 6 cm

Capacidad : 70 Hojas.

Métodos de impresión:

Descripción: Libreta pocket de papel reciclado y bolígrafo, incluye: 70 hojas rayadas.

Colores: AZUL - NEGRO - ROJO - VERDE
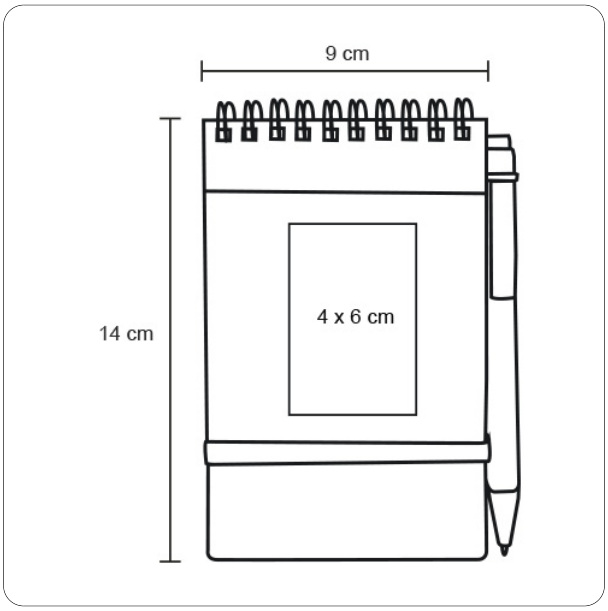
Trazo