MARIANNA GUZMAN ROMO

RFC: GURM880322MU0
AV Fuente del Parque 112, Col. Balcones del valle, San Luis Potosí, ,S.L.P
TELÉFONO: 4444086075, CORREO ELECTRÓNICO: practikapublicidad@hotmail.com
PÁGINA WEB: http://publicidadsanluis.com

lunes, 06 de mayo del 2024

Ficha técnica

Modelo: HR 02

Nombre: CONQUER

Material: Metal/Plástico

Medida de producto: 16 x 16 cm

Área de impresion : 3 x 3 cm

Métodos de impresión:

Descripción: Set de herramientas en forma de neumático. Contiene: 2 pinzas, 6 desarmadores, 1 destornillador, 4 dados y 10 puntas.

Colores: NEGRO
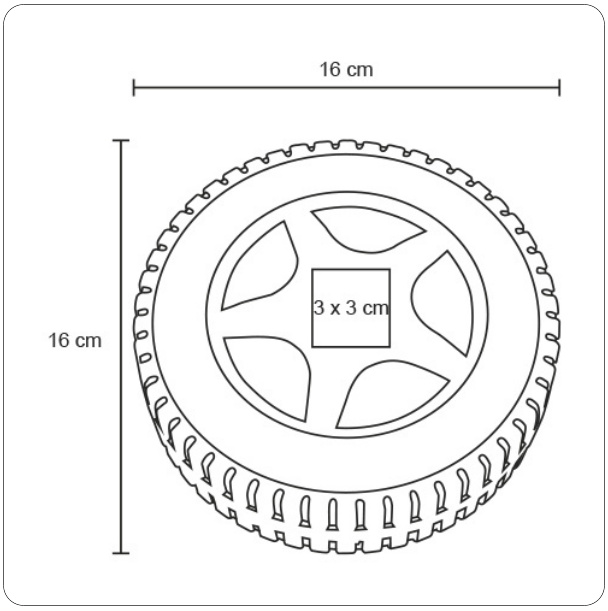
Trazo