MARIANNA GUZMAN ROMO

RFC: GURM880322MU0

AV Fuente del Parque 112, Col. Balcones del valle, San Luis Potosí, ,S.L.P

TELÉFONO: 4444086075, CORREO ELECTRÓNICO: practikapublicidad@hotmail.com

PÁGINA WEB: http://publicidadsanluis.com

domingo, 05 de mayo del 2024

Ficha técnica

Modelo: HR 014

Nombre: ZEC

Material: Acero Inoxidable

Medida de producto: 7.4 x 13.6 cm

Área de impresion : 0.5 x 5 cm

Métodos de impresión:

Descripción: Martillo multiusos, contiene: pinzas, navaja, tijeras, desarmador, sierra, lima y destapador. Incluye funda.

Colores: PLATA
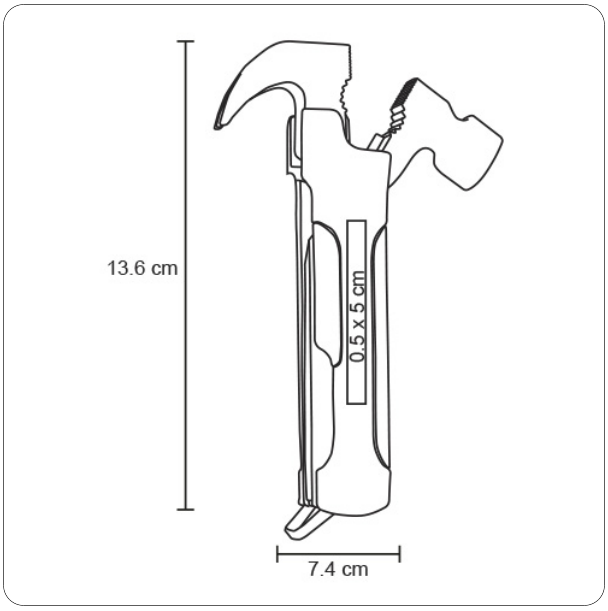
Trazo