MARIANNA GUZMAN ROMO

RFC: GURM880322MU0

AV Fuente del Parque 112, Col. Balcones del valle, San Luis Potosí, ,S.L.P

TELÉFONO: 4444086075, CORREO ELECTRÓNICO: practikapublicidad@hotmail.com

PÁGINA WEB: http://publicidadsanluis.com

sábado, 11 de mayo del 2024

Ficha técnica

Modelo: HO 089

Nombre: WAGYU

Material: Acero Inoxidable

Medida de producto: 39 x 22 cm

Área de impresion : 10 x 5 cm

Métodos de impresión:

Descripción: Asador portátil plegable de acero inoxidable y soporte reforzado. Contiene muñequeras en ambos lados, orificios de ventilación, 1 cuerpo de parrilla, 1 parrilla cromada, 1 bandeja de cenizas de carbón y 1 rejilla de alambre para carbón.

Colores: PLATA
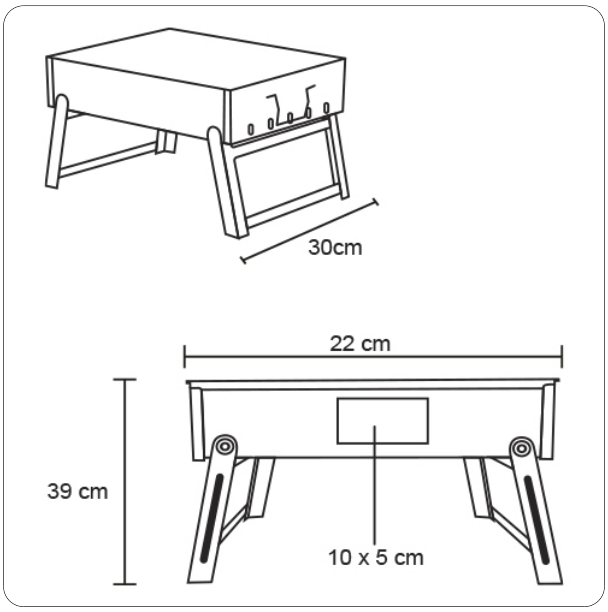
Trazo