MARIANNA GUZMAN ROMO

RFC: GURM880322MU0
AV Fuente del Parque 112, Col. Balcones del valle, San Luis Potosí, ,S.L.P
TELÉFONO: 4444086075, CORREO ELECTRÓNICO: practikapublicidad@hotmail.com
PÁGINA WEB: http://publicidadsanluis.com

martes, 21 de mayo del 2024

Ficha técnica

Modelo: HO 085

Nombre: COZY

Material: Poliéster / Nylon

Medida de producto: 29 x 13.5 cm

Área de impresion : 12 x 12 cm

Métodos de impresión:

Descripción: Cobija de poliéster con funda de nylon.

Colores: MARINO - NEGRO
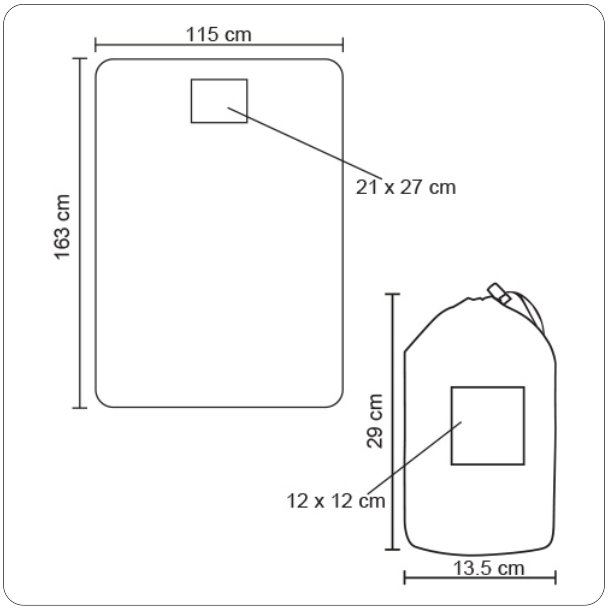
Trazo