MARIANNA GUZMAN ROMO

RFC: GURM880322MU0

AV Fuente del Parque 112, Col. Balcones del valle, San Luis Potosí, ,S.L.P

TELÉFONO: 4444086075, CORREO ELECTRÓNICO: practikapublicidad@hotmail.com

PÁGINA WEB: http://publicidadsanluis.com

domingo, 19 de mayo del 2024

Ficha técnica

Modelo: HO 071

Nombre: PERRIER

Material: Plástico

Medida de producto: 27 x 20 cm

Área de impresion : 5 x 3 cm

Capacidad : 4 lt.

Métodos de impresión:

Descripción: Hielera de plástico.

Colores: TRANSPARENTE
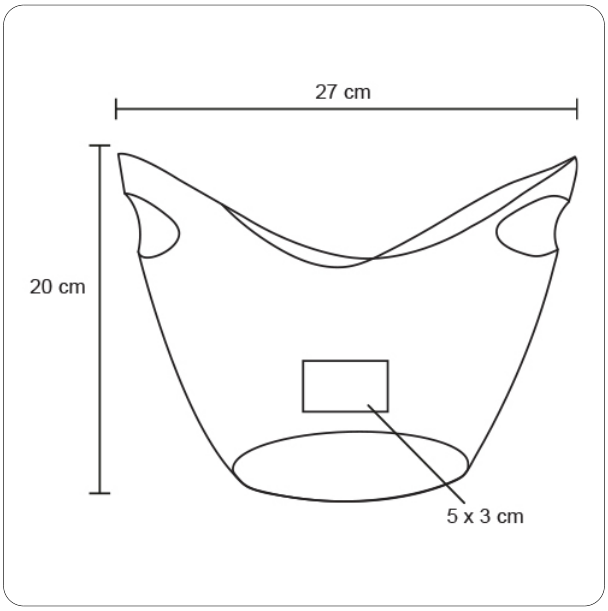
Trazo