MARIANNA GUZMAN ROMO

RFC: GURM880322MU0
AV Fuente del Parque 112, Col. Balcones del valle, San Luis Potosí, ,S.L.P
TELÉFONO: 4444086075, CORREO ELECTRÓNICO: practikapublicidad@hotmail.com
PÁGINA WEB: http://publicidadsanluis.com

martes, 21 de mayo del 2024

Ficha técnica

Modelo: HO 070

Nombre: VAPE

Material: Plástico

Medida de producto: 7.5 x 10 cm

Área de impresion : 5 x 3 cm

Capacidad : 220 ml.

Métodos de impresión:

Descripción: Humidifcador con luz intercambiable (blanca, amarilla y azul). Incluye cable de carga DC5V. Tiempo de funcionamiento de 5 a 10 hrs.

Colores: BLANCO
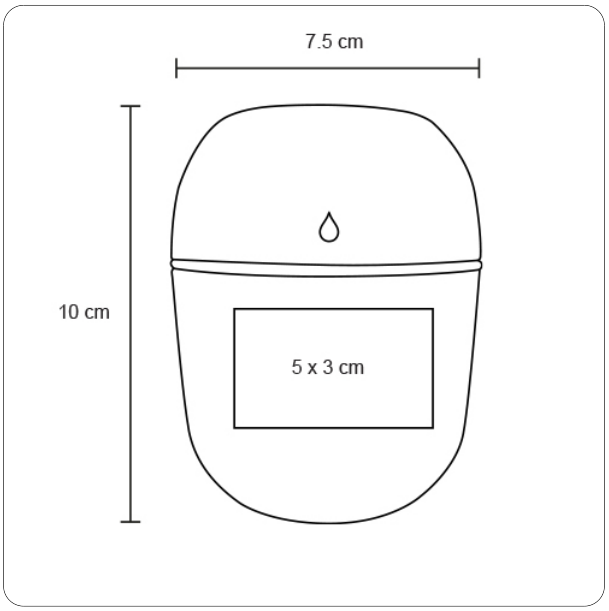
Trazo