MARIANNA GUZMAN ROMO

RFC: GURM880322MU0
AV Fuente del Parque 112, Col. Balcones del valle, San Luis Potosí, ,S.L.P
TELÉFONO: 4444086075, CORREO ELECTRÓNICO: practikapublicidad@hotmail.com
PÁGINA WEB: http://publicidadsanluis.com

domingo, 12 de mayo del 2024

Ficha técnica

Modelo: HO 063

Nombre: COWBOY

Material: Poliéster/Acero Inoxidable

Medida de producto: 49.5 x 13.5 cm

Área de impresion : 30 x 7 cm

Métodos de impresión:

Descripción: Estuche portátil con utensilios para BBQ. Incluye 3 utensilios: pinzas para carne, tenedor y volteador.

Colores: NEGRO
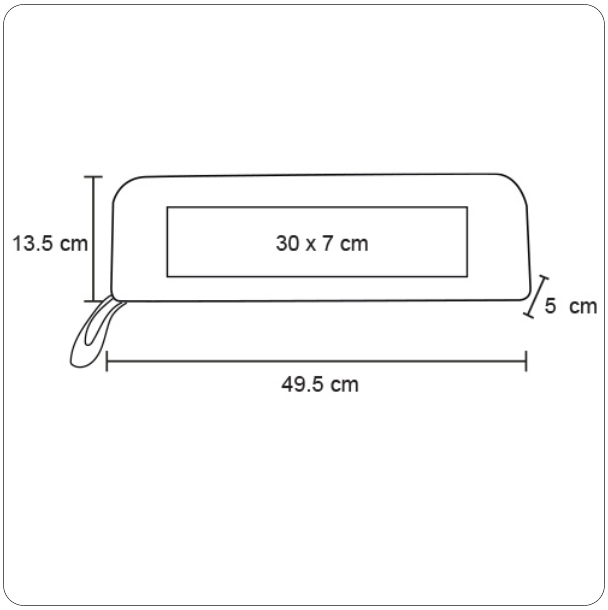
Trazo