MARIANNA GUZMAN ROMO

RFC: GURM880322MU0
AV Fuente del Parque 112, Col. Balcones del valle, San Luis Potosí, ,S.L.P
TELÉFONO: 4444086075, CORREO ELECTRÓNICO: practikapublicidad@hotmail.com
PÁGINA WEB: http://publicidadsanluis.com

domingo, 19 de mayo del 2024

Ficha técnica

Modelo: FM 930 HUICHOL

Nombre: CISNEROS

Material: Fibra de Carbono/Metal

Medida de producto: 1.2 x 14 cm

Área de impresion : 1 x 3.5 cm

Métodos de impresión:

Descripción: Bolígrafo de fibra de carbono con tapa metálica. EDICIÓN HUICHOL. Incluye estuche.

Colores: NEGRO
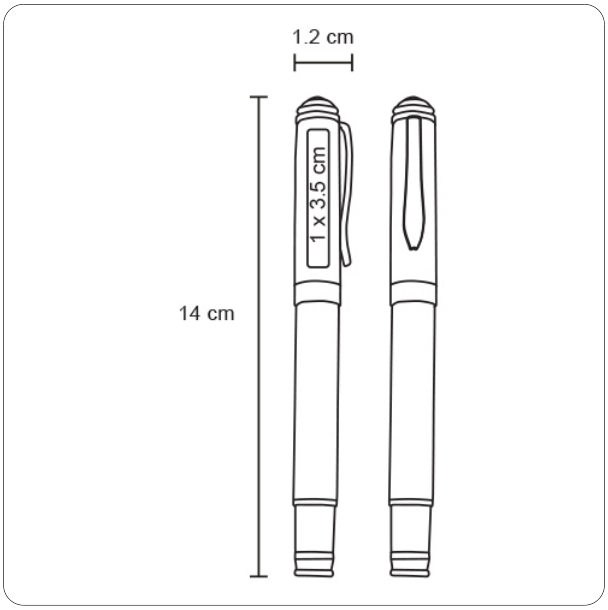
Trazo