MARIANNA GUZMAN ROMO

RFC: GURM880322MU0

AV Fuente del Parque 112, Col. Balcones del valle, San Luis Potosí, ,S.L.P

TELÉFONO: 4444086075, CORREO ELECTRÓNICO: practikapublicidad@hotmail.com

PÁGINA WEB: http://publicidadsanluis.com

viernes, 03 de mayo del 2024

Ficha técnica

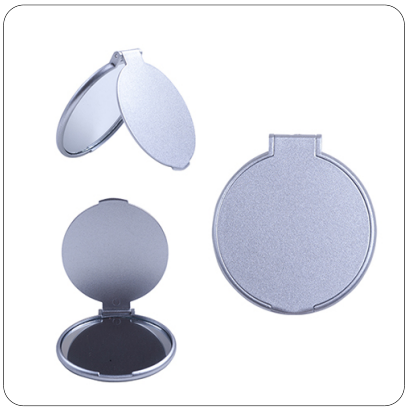

Modelo: CP03

Nombre: VICKY

Material: Plástico

Medida de producto: 6 x 6 cm

Área de impresion : 4 x 3 cm

Métodos de impresión:

Descripción: Espejo de plástico con apariencia metálica.

Colores: PLATA
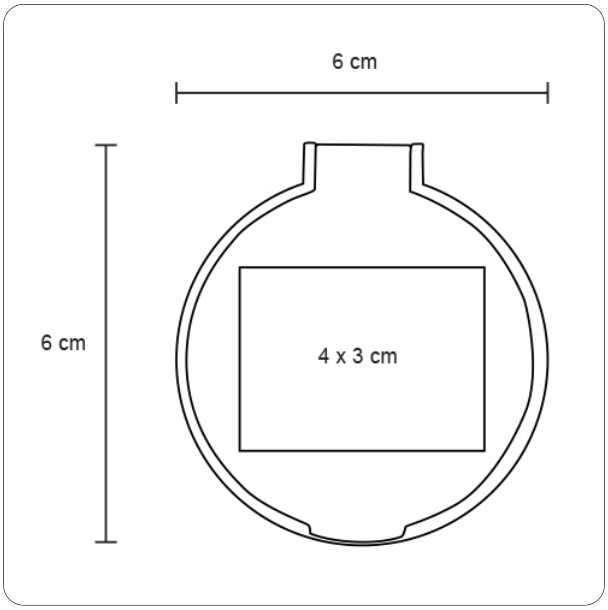
Trazo