MARIANNA GUZMAN ROMO

RFC: GURM880322MU0

AV Fuente del Parque 112, Col. Balcones del valle, San Luis Potosí, ,S.L.P

TELÉFONO: 4444086075, CORREO ELECTRÓNICO: practikapublicidad@hotmail.com

PÁGINA WEB: http://publicidadsanluis.com

jueves, 09 de mayo del 2024

Ficha técnica

Modelo: CP 074

Nombre: MONK

Material: Poliéster

Medida de producto: 20 x 35 cm

Área de impresion : 15 x 8 cm

Métodos de impresión:

Descripción: Zapatera portátil con malla y asa.

Colores: AZUL - GRIS
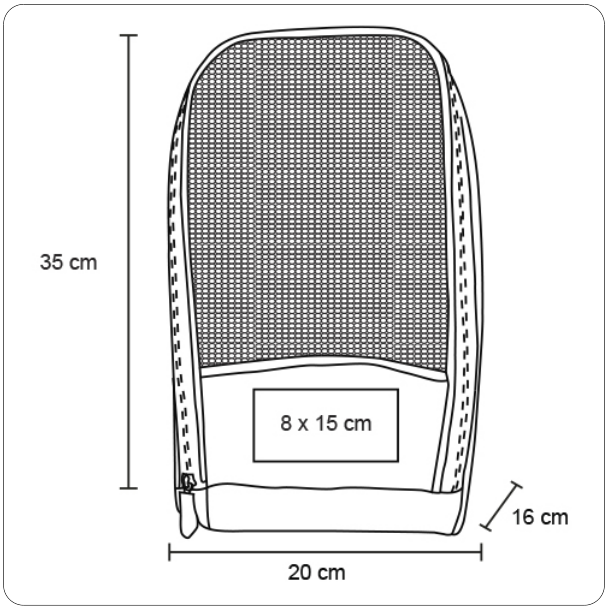
Trazo