MARIANNA GUZMAN ROMO

RFC: GURM880322MU0
AV Fuente del Parque 112, Col. Balcones del valle, San Luis Potosí, ,S.L.P
TELÉFONO: 4444086075, CORREO ELECTRÓNICO: practikapublicidad@hotmail.com
PÁGINA WEB: http://publicidadsanluis.com

jueves, 16 de mayo del 2024

Ficha técnica

Modelo: CP 073

Nombre: LANUS

Material: Poliéster

Medida de producto: 23 x 15.5 cm

Área de impresion : 3.5 x 3 cm

Métodos de impresión:

Descripción: Neceser con compartimento frontal y asa.

Colores: AZUL - GRIS - ROJO
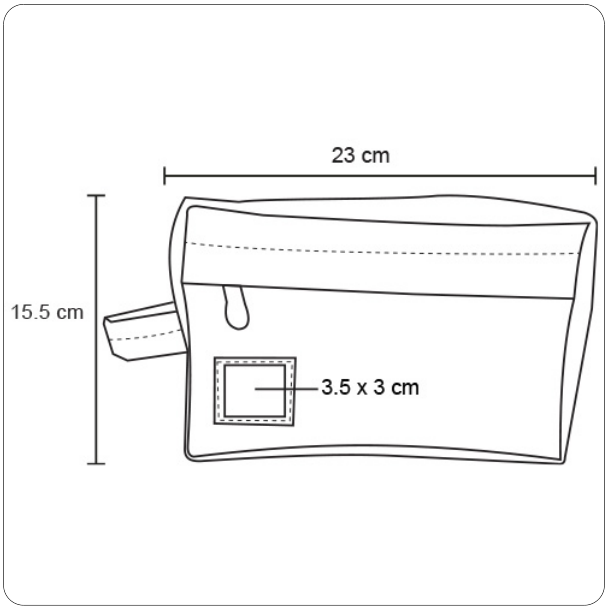
Trazo