MARIANNA GUZMAN ROMO

RFC: GURM880322MU0

AV Fuente del Parque 112, Col. Balcones del valle, San Luis Potosí, ,S.L.P

TELÉFONO: 4444086075, CORREO ELECTRÓNICO: practikapublicidad@hotmail.com

PÁGINA WEB: http://publicidadsanluis.com

lunes, 13 de mayo del 2024

Ficha técnica

Modelo: CP 071

Nombre: ARIANA

Material: Curpiel

Medida de producto: 21.5 x 14 cm

Área de impresion : 13 x 10 cm

Métodos de impresión:

Descripción: Cosmetiquera con forro, cierre de color y fuelle.

Colores: ROSA
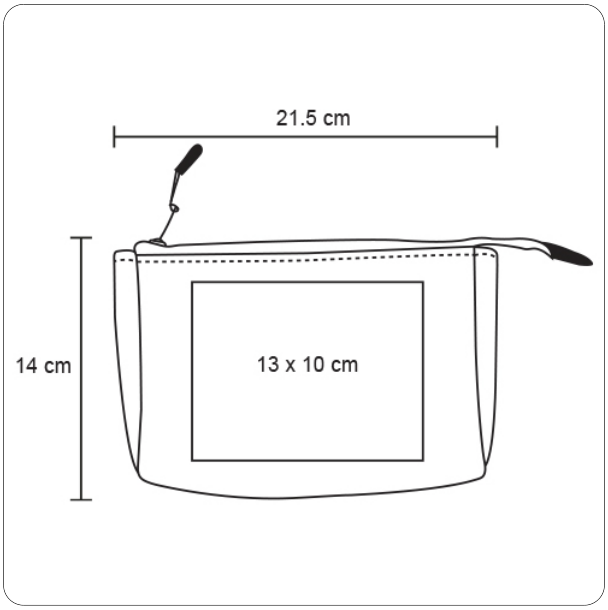
Trazo