MARIANNA GUZMAN ROMO

RFC: GURM880322MU0

AV Fuente del Parque 112, Col. Balcones del valle, San Luis Potosí, ,S.L.P

TELÉFONO: 4444086075, CORREO ELECTRÓNICO: practikapublicidad@hotmail.com

PÁGINA WEB: http://publicidadsanluis.com

martes, 07 de mayo del 2024

Ficha técnica

Modelo: CP 049

Nombre: BLOCH

Material: Plástico

Medida de producto: 15 x 1.7 cm

Área de impresion : 5 x 1 cm

Métodos de impresión:

Descripción: Pastillero de plástico con broche y 7 compartimentos.

Colores: TRANSPARENTE
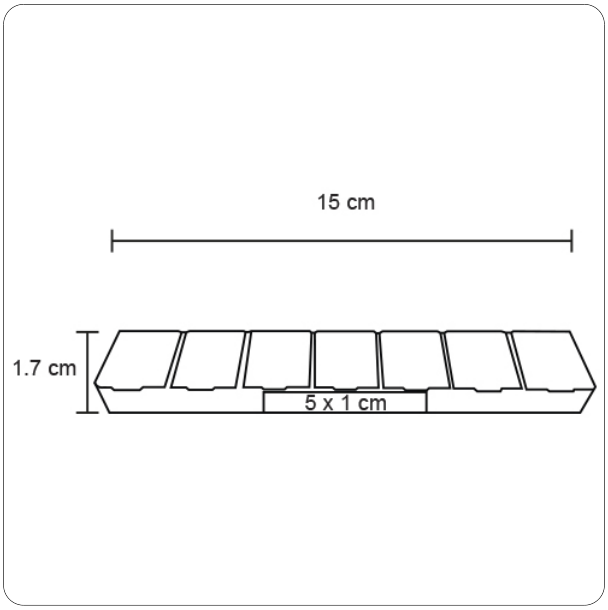
Trazo