MARIANNA GUZMAN ROMO

RFC: GURM880322MU0
AV Fuente del Parque 112, Col. Balcones del valle, San Luis Potosí, ,S.L.P
TELÉFONO: 4444086075, CORREO ELECTRÓNICO: practikapublicidad@hotmail.com
PÁGINA WEB: http://publicidadsanluis.com

sábado, 04 de mayo del 2024

Ficha técnica

Modelo: CP 044

Nombre: BLANC

Material: Vinil

Medida de producto: 19 x 12 cm

Área de impresion : 10 x 4 cm

Métodos de impresión:

Descripción: Neceser de vinil bicolor, con cierre.

Colores: UNICO
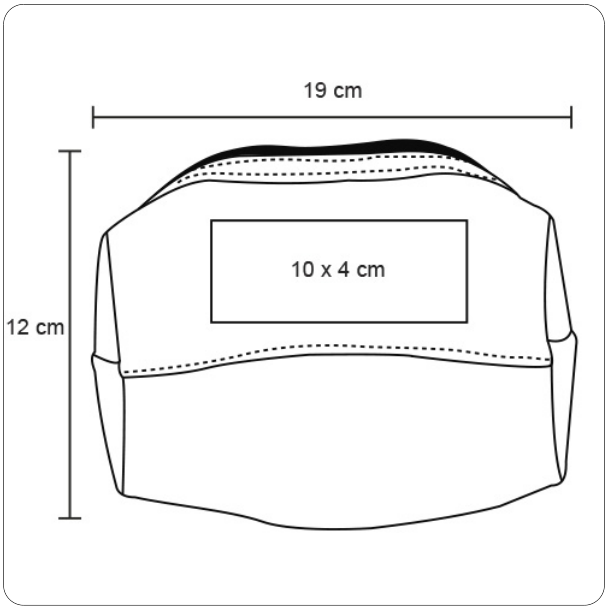
Trazo