MARIANNA GUZMAN ROMO

RFC: GURM880322MU0
AV Fuente del Parque 112, Col. Balcones del valle, San Luis Potosí, ,S.L.P
TELÉFONO: 4444086075, CORREO ELECTRÓNICO: practikapublicidad@hotmail.com
PÁGINA WEB: http://publicidadsanluis.com

jueves, 02 de mayo del 2024

Ficha técnica

Modelo: CP 024

Nombre: BIKI

Material: Plástico

Medida de producto: 5.5 x 10 cm

Área de impresion : 3.5 x 4.5 cm

Métodos de impresión:

Descripción: Set de manicure en estuche de plástico con 4 piezas: tijeras, cortauñas, pinzas para depilar y empujador de cutícula.

Colores: TRANSPARENTE
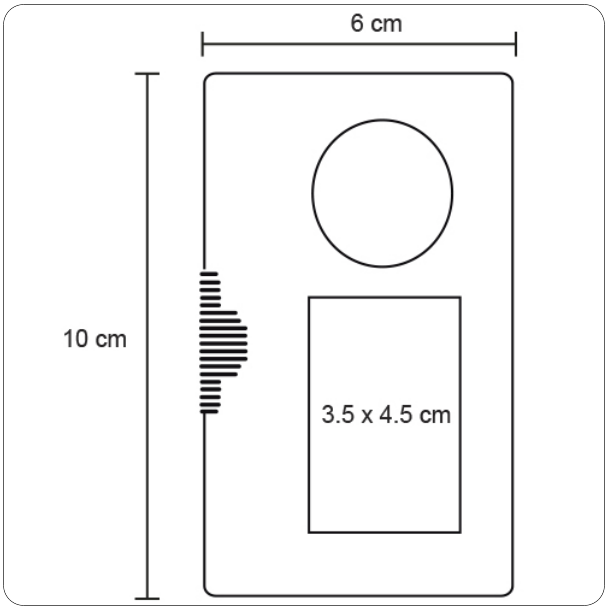
Trazo