MARIANNA GUZMAN ROMO

RFC: GURM880322MU0
AV Fuente del Parque 112, Col. Balcones del valle, San Luis Potosí, ,S.L.P
TELÉFONO: 4444086075, CORREO ELECTRÓNICO: practikapublicidad@hotmail.com
PÁGINA WEB: http://publicidadsanluis.com

jueves, 02 de mayo del 2024

Ficha técnica

Modelo: BP-5501C

Nombre: ZIBO

Material: Plástico

Medida de producto: 1 x 13.2 cm

Área de impresion : 0.9 x 3 cm

Métodos de impresión:

Descripción: Bolígrafo de plástico con apariencia metálica y cuerpo sólido.

Colores: AZUL - AZUL CLARO - MORADO - NARANJA - NEGRO - PLATA - ROJO - VERDE
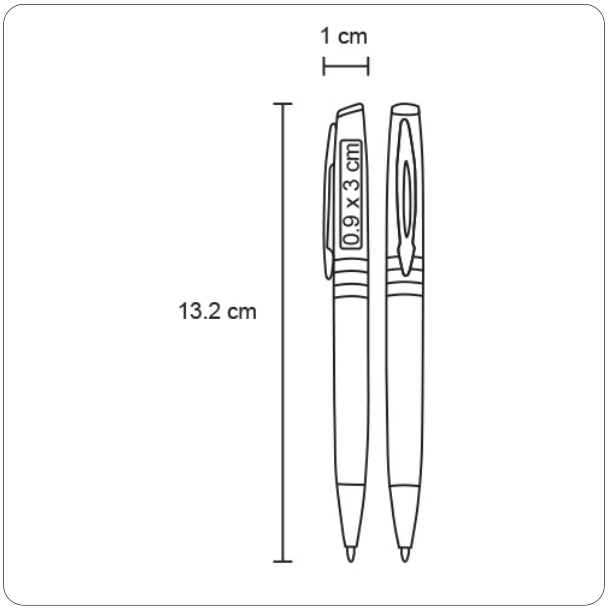
Trazo