MARIANNA GUZMAN ROMO

RFC: GURM880322MU0
AV Fuente del Parque 112, Col. Balcones del valle, San Luis Potosí, ,S.L.P
TELÉFONO: 4444086075, CORREO ELECTRÓNICO: practikapublicidad@hotmail.com
PÁGINA WEB: http://publicidadsanluis.com

viernes, 03 de mayo del 2024

Ficha técnica

Modelo: BP 8405B

Nombre: DUNCAN

Material: Plástico

Medida de producto: 1 x 14 cm

Área de impresion : 0.8 x 4 cm

Métodos de impresión:

Descripción: Bolígrafo de plástico con clip traslúcido, punta con detalle de color y mecanismo de click.

Colores: AZUL - NARANJA - NEGRO - ROJO - VERDE
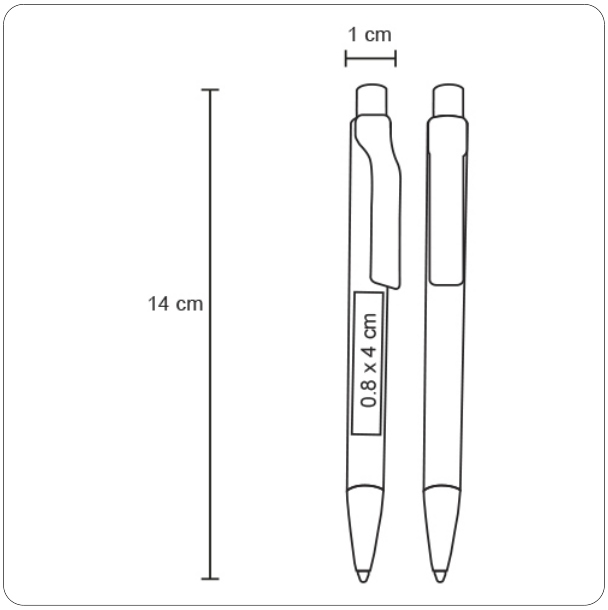
Trazo