MARIANNA GUZMAN ROMO

RFC: GURM880322MU0

AV Fuente del Parque 112, Col. Balcones del valle, San Luis Potosí, ,S.L.P

TELÉFONO: 4444086075, CORREO ELECTRÓNICO: practikapublicidad@hotmail.com

PÁGINA WEB: http://publicidadsanluis.com

lunes, 29 de abril del 2024

Ficha técnica

Modelo: BP 7019

Nombre: SPLASH

Material: Plástico

Medida de producto: 1.4 x 14.5 cm

Área de impresion : 1.2 x 3.8 cm

Métodos de impresión:

Descripción: Bolígrafo de plástico de color traslúcido con marcatextos.

Colores: AMARILLO - AZUL - MORADO - NARANJA - NEGRO - ROJO - ROSA - VERDE
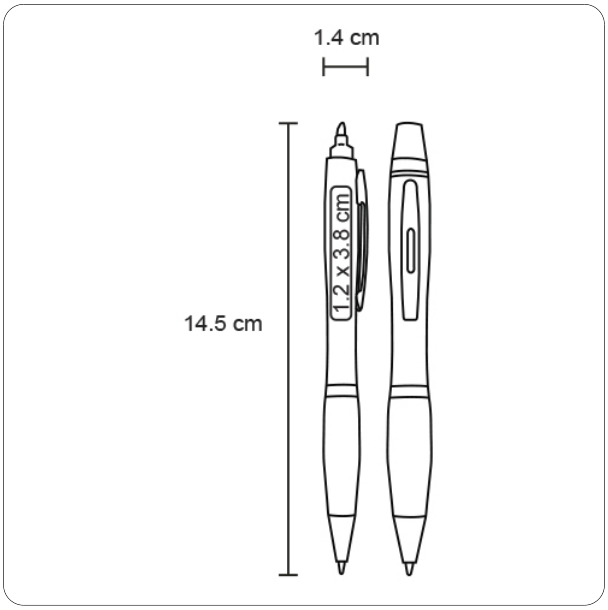
Trazo