MARIANNA GUZMAN ROMO

RFC: GURM880322MU0
AV Fuente del Parque 112, Col. Balcones del valle, San Luis Potosí, ,S.L.P
TELÉFONO: 4444086075, CORREO ELECTRÓNICO: practikapublicidad@hotmail.com
PÁGINA WEB: http://publicidadsanluis.com

sábado, 18 de mayo del 2024

Ficha técnica

Modelo: BP 19113W

Nombre: TENDER

Material: Wheat Straw

Medida de producto: 1 x 13.9 cm

Área de impresion : 4.5 x 0.7 cm

Métodos de impresión:

Descripción: Bolígrafo de wheat straw (fibra de trigo) con clip y mecanismo retráctil.

Colores: NATURAL
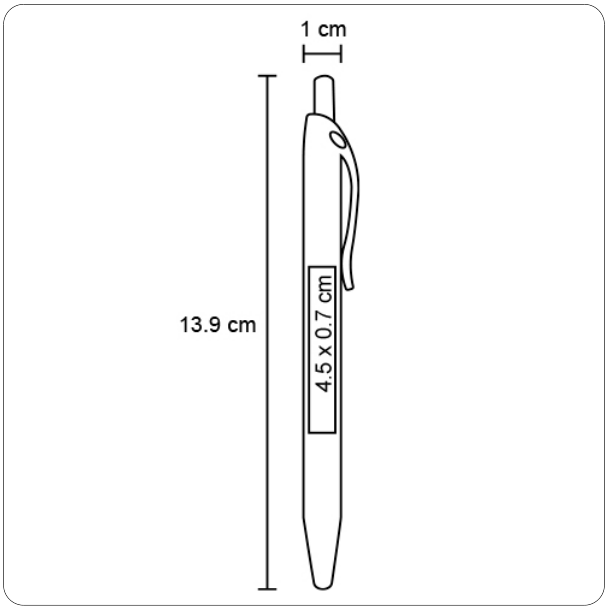
Trazo