MARIANNA GUZMAN ROMO

RFC: GURM880322MU0
AV Fuente del Parque 112, Col. Balcones del valle, San Luis Potosí, ,S.L.P
TELÉFONO: 4444086075, CORREO ELECTRÓNICO: practikapublicidad@hotmail.com
PÁGINA WEB: http://publicidadsanluis.com

domingo, 19 de mayo del 2024

Ficha técnica

Modelo: BL 194

Nombre: COLMAR

Material: Yute / Madera

Medida de producto: 38.5 x 34.5 cm

Área de impresion : 27 x 21 cm

Métodos de impresión:

Descripción: Bolsa de yute con doble asas de madera y fuelle.

Colores: UNICO
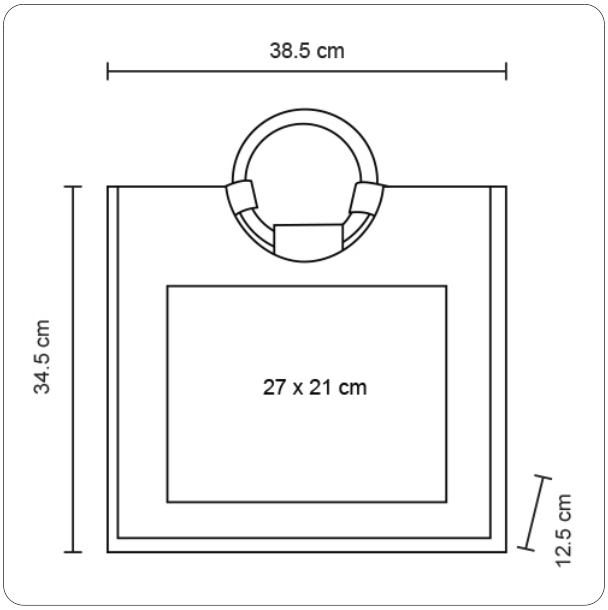
Trazo