MARIANNA GUZMAN ROMO

RFC: GURM880322MU0
AV Fuente del Parque 112, Col. Balcones del valle, San Luis Potosí, ,S.L.P
TELÉFONO: 4444086075, CORREO ELECTRÓNICO: practikapublicidad@hotmail.com
PÁGINA WEB: http://publicidadsanluis.com

miércoles, 15 de mayo del 2024

Ficha técnica

Modelo: BL 169

Nombre: DOHA

Material: Poliéster

Medida de producto: 51.5 x 32 cm

Área de impresion : 14 x 10 cm

Métodos de impresión:

Descripción: Maleta de 2 compartimentos, 1 compartimento principal con bolsa interna plastificada, 1 compartimento frontal, dos asas y correa ajustable.

Colores: NEGRO
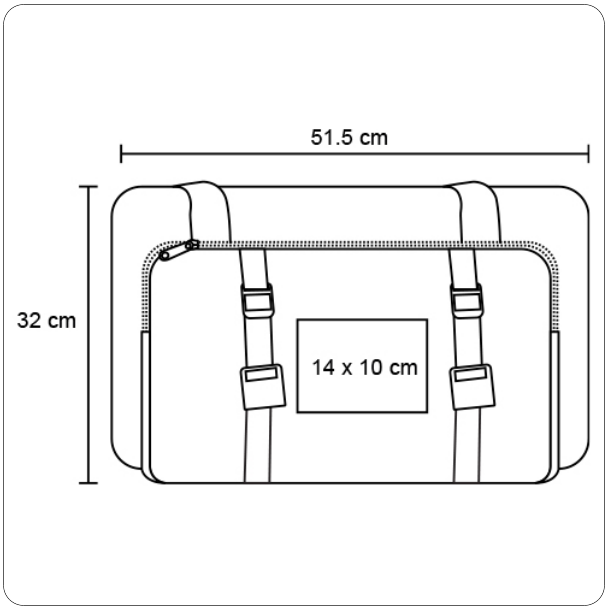
Trazo